Arkimede

ITEM CODE / CODE ARTICLE: **AKSC**

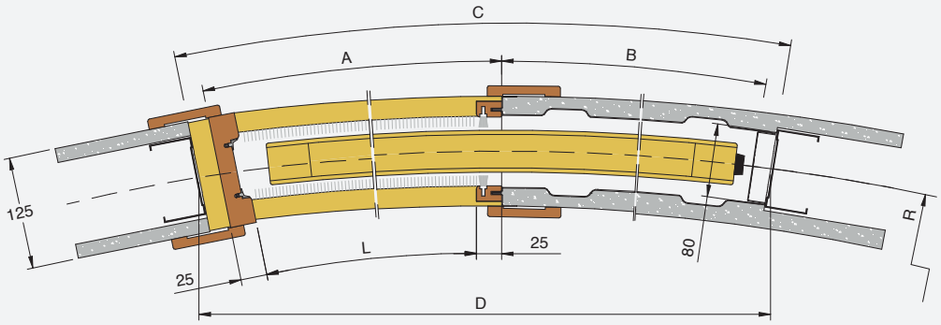

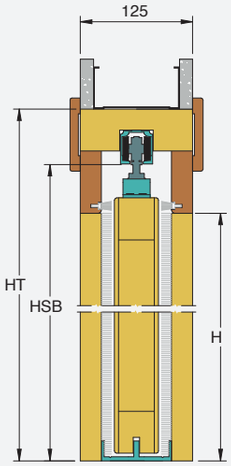

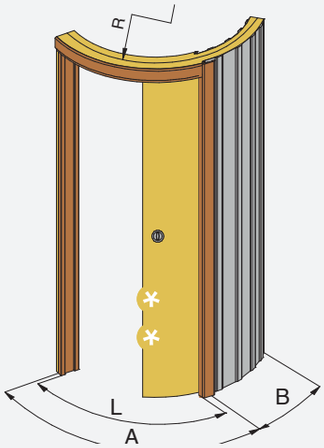

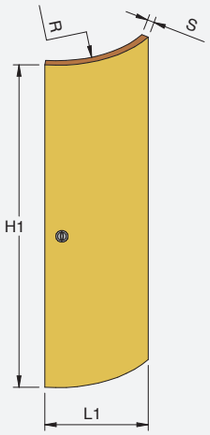

The panel fully enters the wall cavity.
For safety reasons please keep the door out of the pocket up to the handle.

Le panneau pénètre complètement dans la cavité murale.
Pour des raisons de sécurité, maintenez la porte accessible jusqu'à la poignée.

PASSAGE SIZE *OUVERTURE DE PASSAGE*	
600	2000/2100 2020/2030 2100
700	
800	
900	
1000	
1100	
1200	

DOOR SIZE *PORTE*	
615 ÷ 640	2010/2110 2030/2040 2110
715 ÷ 740	
815 ÷ 840	
915 ÷ 940	
1015 ÷ 1040	
1115 ÷ 1140	
1215 ÷ 1240	

A	B	C	HT
650	600	1300	2100/2200 2120/2130 2200
750	700	1500	
850	800	1700	
950	900	1900	
1050	1000	2100	
1150	1100	2300	
1250	1200	2500	

STANDARD RADIUS / *RAYONS STANDARD*:
R=1000-1200-1500-1700-2000 mm
dimensions related to the track axis / *mesures liées à l'axe binaire*.
CUSTOM SIZE RADIUS / *HORS STANDARD*:
Custom radius can be from 1000 mm onwards. / *Il est possible de demander des rayons hors standard avec une taille minimale de 1000 mm.*

For different size requirements please contact the technical department to check feasibility
Pour les cadres avec des dimensions de largeur et de hauteur différentes de celles indiquées dans le tableau, demandez au bureau technique la faisabilité: tecnico@ermetika.it

FEASIBLE DIMENSIONS
MESURES RÉALISABLES

WIDTH / *LARGEUR*
L from/de 600 to/à 1200 mm
RADIUS / *RAYONS*
minimum 1000 mm no max limit
miminum 1000 mm pas de limite maxi
HEIGHT / *HAUTEUR*
H from/de 1000 to/à 2500 mm

FORMULAS TO CALCULATE DIMENSIONS
CALCUL DE L'ENCOMBREMENT

WIDTH / *LARGEUR*
L x 2 + 100 mm

HEIGHT / *HAUTEUR*
H + 100 mm

FINISHED WALL *MUR FINI*	INTERNAL CAVITY *ÉPAISSEUR CAISSON*	STUDWORK *OSSATURE*	DOOR PANEL *PANNEAU DE PORTE*
PLASTERBOARD / *PLAQUE DE PLÂTRE*			
125	80	100	42

ATTENTION Do not install doors with different thickness from the one expressed in the table
ATTENTION *Ne pas installer des portes d'épaisseur différente de celle indiquée dans le tableau*

Arkimede

ITEM CODE / CODE ARTICLE: **AKDC**

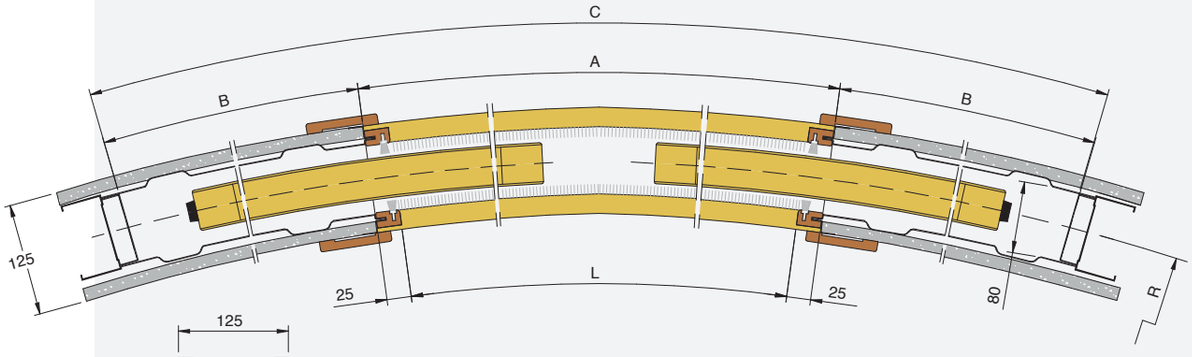

The panel fully enters the wall cavity.
For safety reasons please keep the door out of the pocket up to the handle.
Le panneau pénètre complètement dans la cavité murale.
Pour des raisons de sécurité, maintenez la porte accessible jusqu'à la poignée.

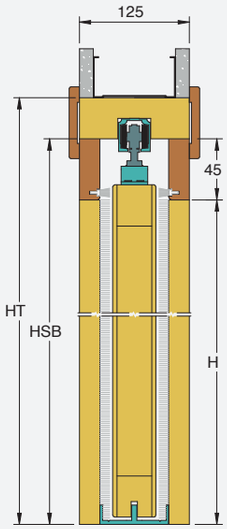

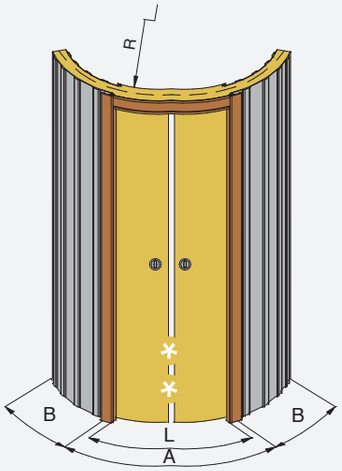

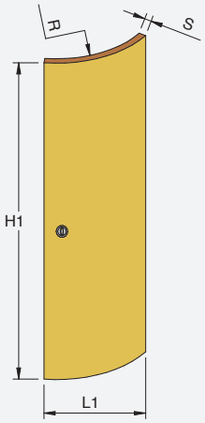

PASSAGE SIZE *OUVERTURE DE PASSAGE*		DOOR SIZE *PORTE*		A	B	C	HT
1200	2000/2100 2020/2030 2100	615 ÷ 640	2010/2110 2030/2040 2110	1250	600	2500	2100/2200 2120/2130 2200
1400		715 ÷ 740		1450	700	2900	
1600		815 ÷ 840		1650	800	3300	
1800		915 ÷ 940		1850	900	3700	
2000		1015 ÷ 1040		2050	1000	4100	
2200		1115 ÷ 1140		2250	1100	4500	
2400		1215 ÷ 1240		2450	1200	4900	

STANDARD RADIUS / *RAYONS STANDARD*:
R=1000-1200-1500-1700-2000 mm
dimensions related to the track axis / *mesures liées à l'axe binaire*.
CUSTOM SIZE RADIUS / *HORS STANDARD*:
Custom radius can be from 1000 mm onwards. / *Il est possible de demander des rayons hors standard avec une taille minimale de 1000 mm.*

For different size requirements please contact the technical department to check feasibility
Pour les cadres avec des dimensions de largeur et de hauteur différentes de celles indiquées dans le tableau, demandez au bureau technique de la faisabilité: tecnico@ermetika.it

FEASIBLE DIMENSIONS
MESURES RÉALISABLES

WIDTH / *LARGEUR*
L from/de 600+600 to/à 1200+1200 mm
RADIUS / *RAYONS*
minimum 1000 mm no max limit
miminum 1000 mm pas de limite maxi
HEIGHT / *HAUTEUR*
H from/de 1000 to/à 2500 mm

FORMULAS TO CALCULATE DIMENSIONS
CALCUL DE L'ENCOMBREMENT

WIDTH / *LARGEUR*
L x 2 + 100 mm

HEIGHT / *HAUTEUR*
H + 100 mm

FINISHED WALL *MUR FINI*	INTERNAL CAVITY *ÉPAISSEUR CAISSON*	STUDWORK *OSSATURE*	DOOR PANEL *PANNEAU DE PORTE*
PLASTERBOARD / *PLAQUE DE PLÂTRE*			
125	80	100	42

ATTENTION Do not install doors with different thickness from the one expressed in the table
ATTENTION *Ne pas installer des portes d'épaisseur différente de celle indiquée dans le tableau*